Logis Universal
Двойной крючок
Поверхность: **хром** Артикульный номер: **41725000**

Описание

Характеристики

- настенный монтаж
- материал: металл
- с монтажным материалом
- скрытое крепление
- дистанция сверления: 26 мм
- диаметр отверстия: 6 мм

Продукт

Чертеж

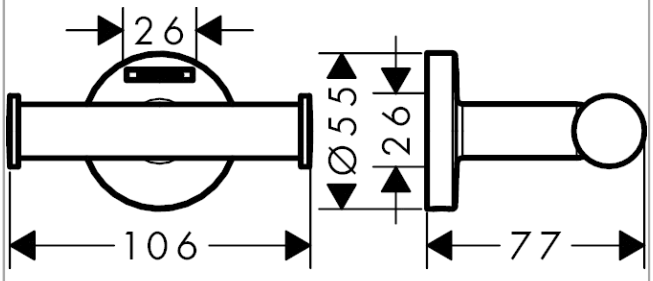

Logis Universal
Двойной крючок
Поверхность: **хром** Артикульный номер: **41725000**

Покомпонентное изображение

Год выпуска: **>04/18**

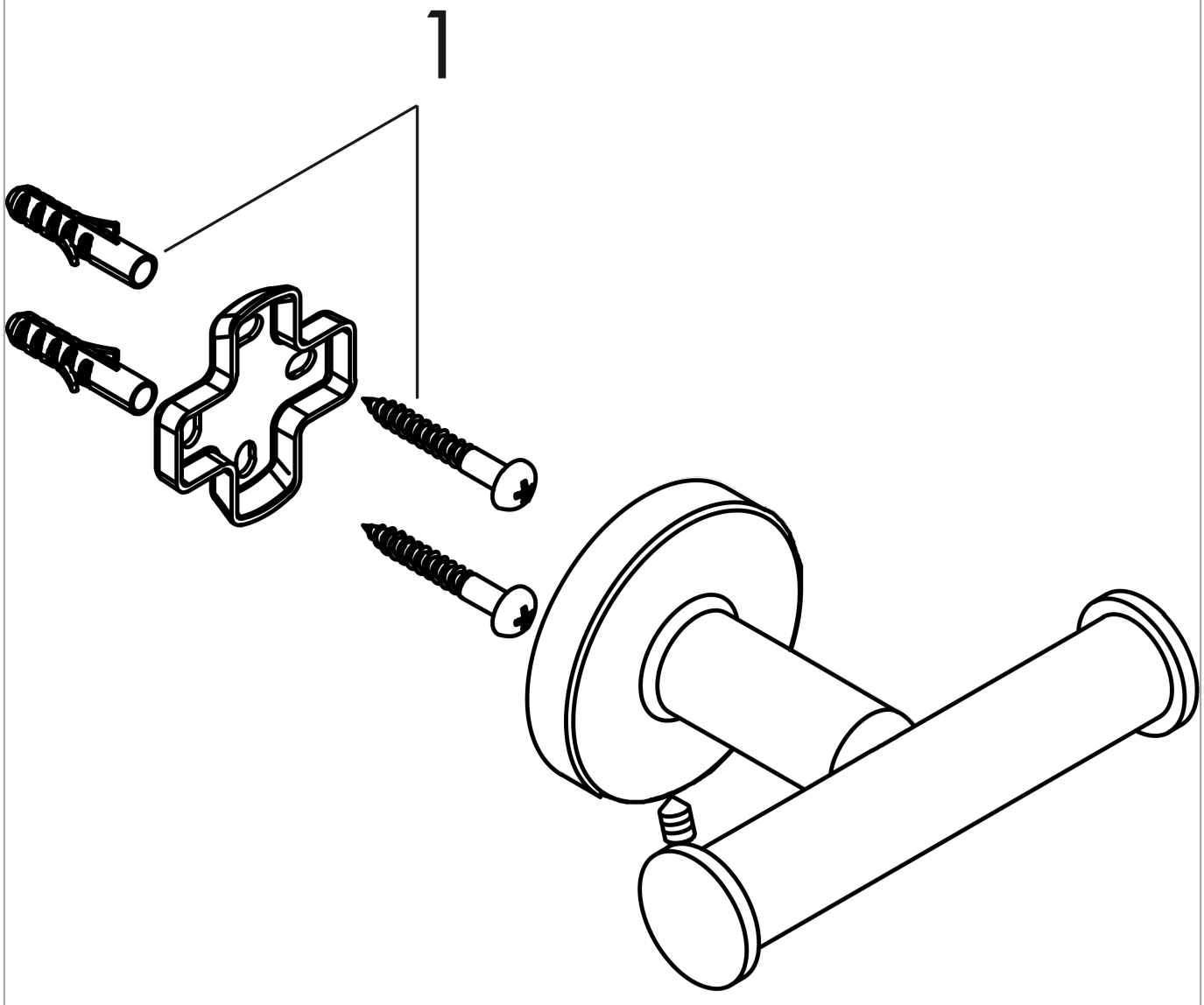

Logis Universal
Двойной крючок
Поверхность: **хром** Артикульный номер: **41725000**

Перечень запасных частей

Год выпуска: **>04/18**

Позиция	Описание	Артикульный номер	PC	PU
1	mounting set	40915000	-	1