Croma Select S
Showerpipe 280 1jet с однорычажным смесителем
Поверхность: **хром** Артикульный номер: **26791000**

Описание

Характеристики

- состоит из: верхний душ, ручной душ, однорычажный смеситель для душа, шланг для душа, держатель для душа, душевая штанга
- верхний душ Croma 280
- размер диска верхнего душа: 280 мм
- типы струй верхнего душа: RainAir
- шарнирное соединение: регулируемый угол наклона верхнего душа
- максимальный объем расхода воды при 3 барах: 15 л/мин
- расход воды для струи RainAir (при 3 бар): 15 л/мин
- ручной душ струйного типа: Массажная струя, IntenseRain, SoftRain
- мин. напор воды: 1 бар
- макс. напор воды: 10 бар
- трубу можно укоротить по высоте
- диаметр душевой штанги: 22 мм
- регулируемое по высоте крепление ручного душа
- длина держателя верхнего душа: 400 мм
- поворотный держатель для душа
- подходит для проточных водонагревателей мощностью 18 кВт
- тип монтажа: наружный монтаж
- соединительная резьба G ½
- расстояние до центра 150 ± 12 мм
- керамический узел смешивания
- регулируемое ограничение температуры
- 2 функции

Технология

Croma Select S
Showerpipe 280 1jet с однорычажным смесителем
Поверхность: **хром** Артикульный номер: **26791000**

Продукт

Чертеж

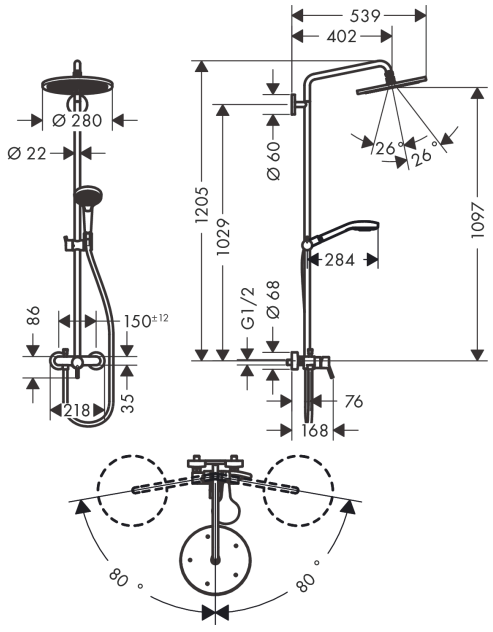

График расхода воды

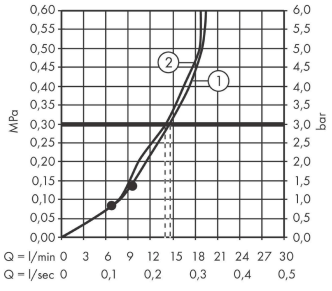

① Верхний душ
② Ручной душ

Croma Select S
Showerpipe 280 1jet с однорычажным смесителем
Поверхность: **хром** Артикульный номер: **26791000**

Пример монтажа

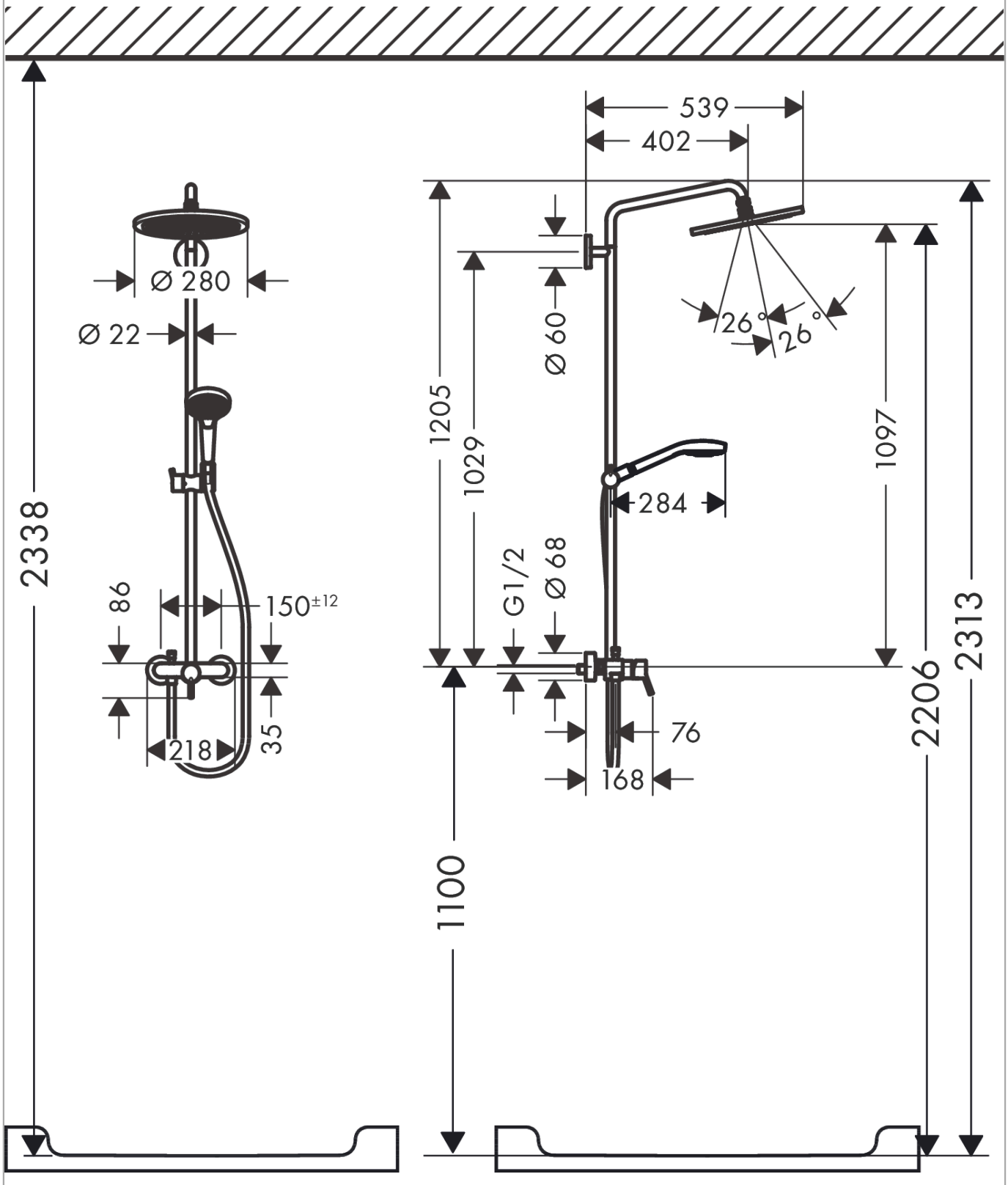

Croma Select S
Showerpipe 280 1jet с однорычажным смесителем
Поверхность: **хром** Артикульный номер: **26791000**

Покомпонентное изображение

Год выпуска: **>12/20**

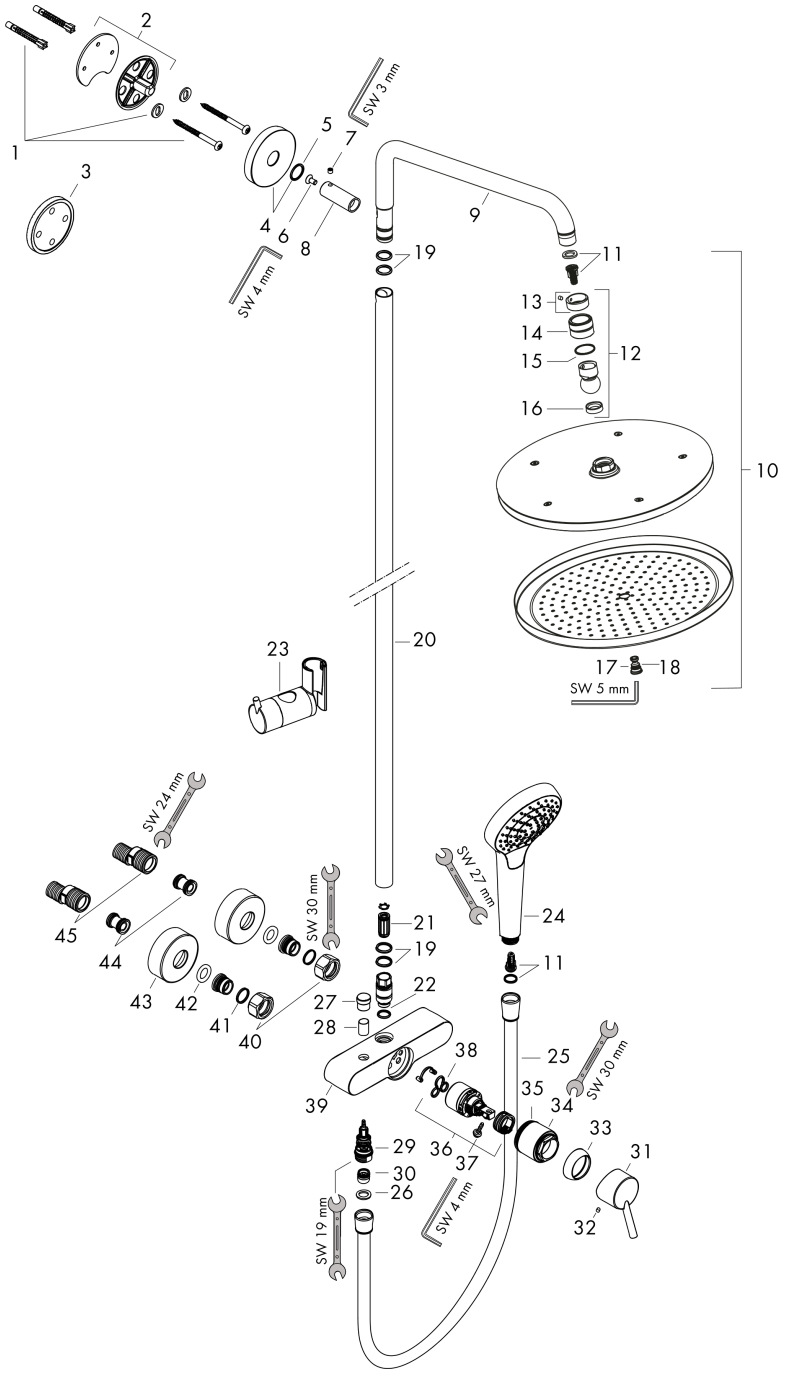

Croma Select S
Showerpipe 280 1jet с однорычажным смесителем
Поверхность: **хром** Артикульный номер: **26791000**

Перечень запасных частей

Год выпуска: **>12/20**

Позиция	Описание	Артикульный номер	PC	PU
1	mounting set	96179000	-	1
2	wall flange	95688000	-	1
3	tile-matching-disk 7 mm	95239000	-	1
4	escutcheon Ø 60 mm	95692000	-	1
5	O-ring 20x2,5	92602000	-	1
6	screw	92137000	-	1
7	hollow set screw M6x5	98447000	-	1
8	sleeve	92166000	-	1
9	shower arm	95985000	-	1
10	head shower	26220000	-	1
11	filter insert	97708000	-	1
12	ball joint	98941000	-	1
13	lock washer	98942000	-	1
14	nut	97958000	-	1
15	lever collar	97536000	-	1
16	seal	97606000	-	1
17	air jet	95794000	-	1
18	O-ring 7x2	98419000	-	1
19	O-ring 15x2,5	98131000	-	1
20	pipe 1030 mm	95915000	-	1
21	noise reduction	95009000	-	1
22	O-ring 12x2,25	98382000	-	1
23	support, assy	97651000	-	1
24	handshower	26800400	-	1
25	shower hose Isiflex'B 1,60 m	28276000	-	1
26	seal	98058000	-	1
27	diverter knob	97981000	-	1
28	sleeve	97979000	-	1
29	selector (invers)	95657000	-	1
30	non return valve	97980000	-	1
31	handle	32096000	-	1
32	screw cover	96338000	-	1
33	flange	97406000	-	1
34	nut	97977000	-	1
35	O-Ring 32x2	98193000	-	1
36	cartridge, assy	92730000	-	1
37	locking screw for handle	95140000	-	1
38	seal	95008000	-	1
39	installation unit cpl. without handle	93674000	-	1
40	set of nuts	96157000	-	1
41	O-ring 17x1,5	98137000	-	1

Croma Select S
Showerpipe 280 1jet с однорычажным смесителем
Поверхность: **хром** Артикульный номер: **26791000**

Перечень запасных частей

Год выпуска: **>12/20**

Позиция	Описание	Артикульный номер	PC	PU
42	filter packing	96922000	-	1
43	escutcheon Ø 68 mm	96467000	-	1
44	noise reduction	96429000	-	1
45	set of S-unions (±12 mm)	94140000	-	1