Talis M54
Кухонный смеситель однорычажный, 210, с вытяжным душем, 2jet
\u041F\u043E\u0432\u0435\u0440\u0445\u043D\u043E\u0441\u0442\u044C:
Хромированный Артикульный номер: **72800000**

Описание

Характеристики

- ComfortZone 210
- диапазон поворота регулируется в 4 этапа 60°, 110°, 150° или 360°
- ламинарная струя, душевая струя
- блокируемая душевая струя, струя возвращается при нажатии на переключатель струи и струя возвращается автоматически при закрытии рукоятки
- душевой шланг Quick-Connect
- максимальный объем расхода воды при 3 барах: 8 л/мин
- Керамический картридж
- соединения G ⅜
- регулируемое ограничение температуры
- встроенный клапан обратного тока воды
- подходит для проточных водонагревателей
- длина расширения До 50 см
- требуется отверстие для смесителя Ø 35 мм

Технология

Награды за дизайн

reddot winner 2020

Продукт

Чертеж

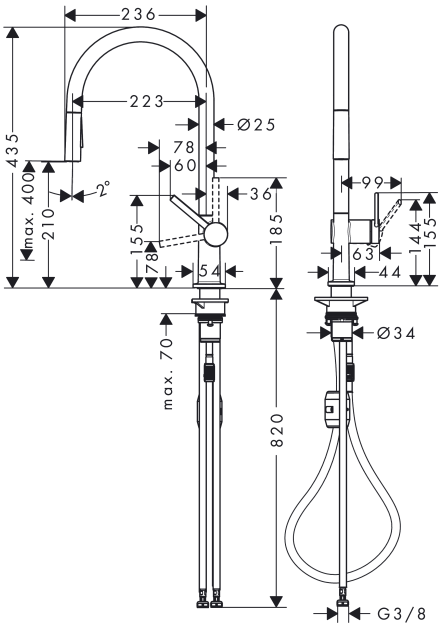

Talis M54
Кухонный смеситель однорычажный, 210, с вытяжным душем, 2jet
\u041F\u043E\u0432\u0435\u0440\u0445\u043D\u043E\u0441\u0442\u044C:
Хромированный Артикульный номер: **72800000**

График расхода воды

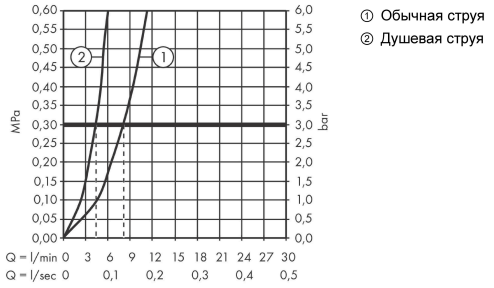

Talis M54
Кухонный смеситель однорычажный, 210, с вытяжным душем, 2jet
\u041F\u043E\u0432\u0435\u0440\u0445\u043D\u043E\u0441\u0442\u044C:
Хромированный Артикульный номер: **72800000**

Покомпонентное изображение

Год выпуска: **>12/19**

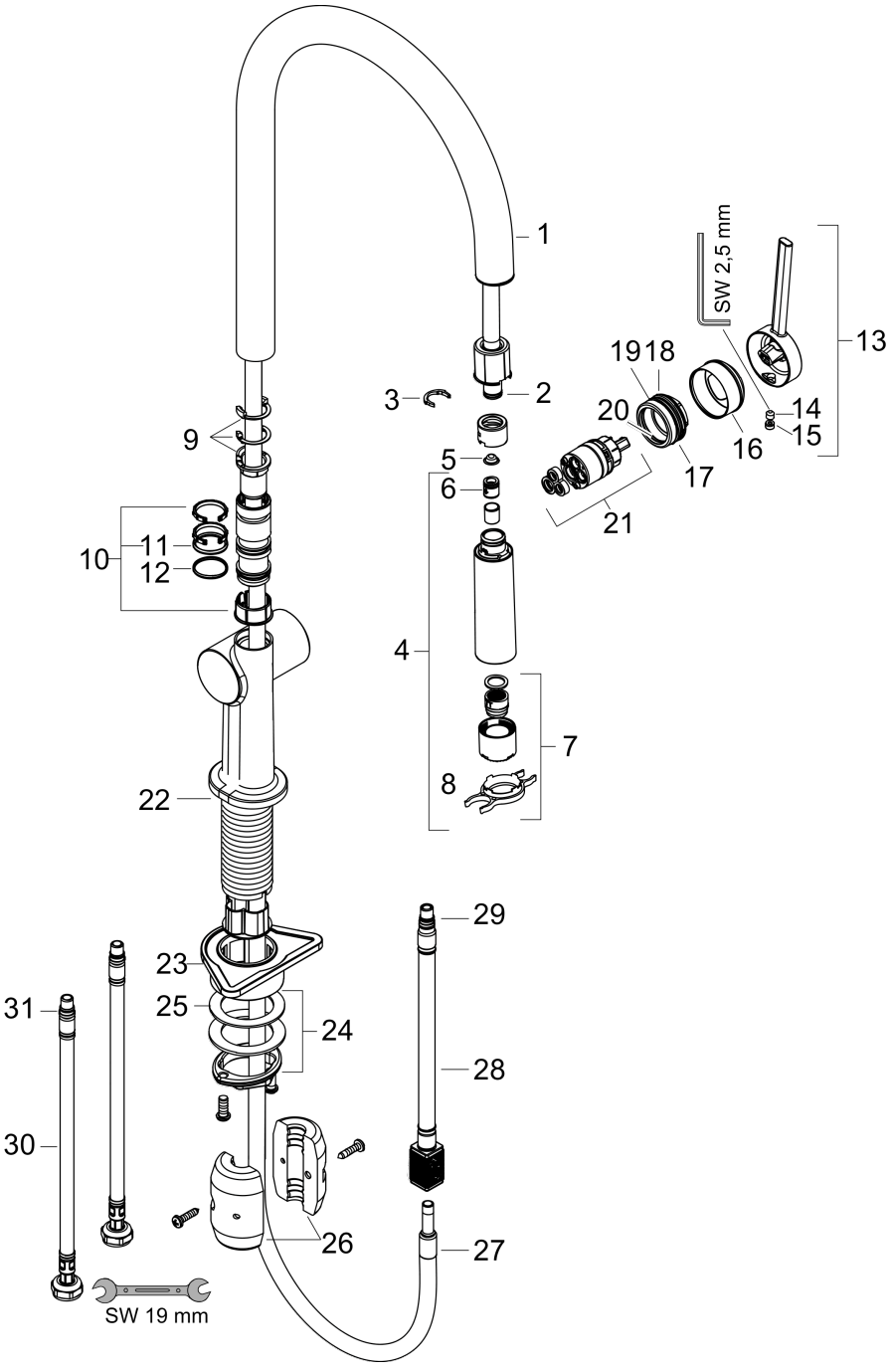

Talis M54
Кухонный смеситель однорычажный, 210, с вытяжным душем, 2jet
\u041F\u043E\u0432\u0435\u0440\u0445\u043D\u043E\u0441\u0442\u044C:
Хромированный Артикульный номер: **72800000**

Перечень запасных частей

Год выпуска: **>12/19**

Позиция	Описание	Артикульный номер	PC	PU
1	spout cpl.	93739000	-	1
2	O-ring 8x2	98112000	-	1
3	cramp	87684000	-	1
4	handspray	93741000	-	1
5	filter	98516000	-	1
6	non return valve DW 10	96456000	-	1
7	spray former	93342000	-	1
8	service tool	95910000	-	1
9	set of locating rings (60° / 110° / 150°)	94911000	-	1
10	set of lever collars	98365000	-	1
11	O-ring 19x2	98426000	-	1
12	O-ring 20x1,5	98197000	-	1
13	handle	93736000	-	1
14	hollow set screw M5x5	98446000	-	1
15	screw cover	93735610	-	1
16	flange	93737000	-	1
17	nut	93738000	-	1
18	O-ring 30x1,5	98433000	-	1
19	O-ring 29x2	98391000	-	1
20	O-ring 25x1,5	98146000	-	1
21	cartridge, assy	93740000	-	1
22	O-ring 36x3	98052000	-	1
23	support	97523000	-	1
24	fixing set (Ø 34)	95049000	-	1
25	lever collar	97548000	-	1
26	weight	92500000	-	1
27	hose	93745000	-	1
28	hose	93744000	-	1
29	O-ring 7x1,5	98422000	-	1
30	connection hose 900 mm M8x0,75 G3/8	93746000	-	1
31	O-ring 6,6x1,6	93019000	-	1
a	set of adapters	93395000	-	1